Einbauanleitung
Fitting instructions
Instructions de montage
Istruzioni di montaggio
Návod na montáž

Navodilo za vgradnjo
Návod k instalaci
Szerelési útmutató
Instrukcja montażu
Инструкция по монтажу

**LIMODOR**

# Prvok privádzania vzduchu LZE-RD

Kat.-č.: 75035

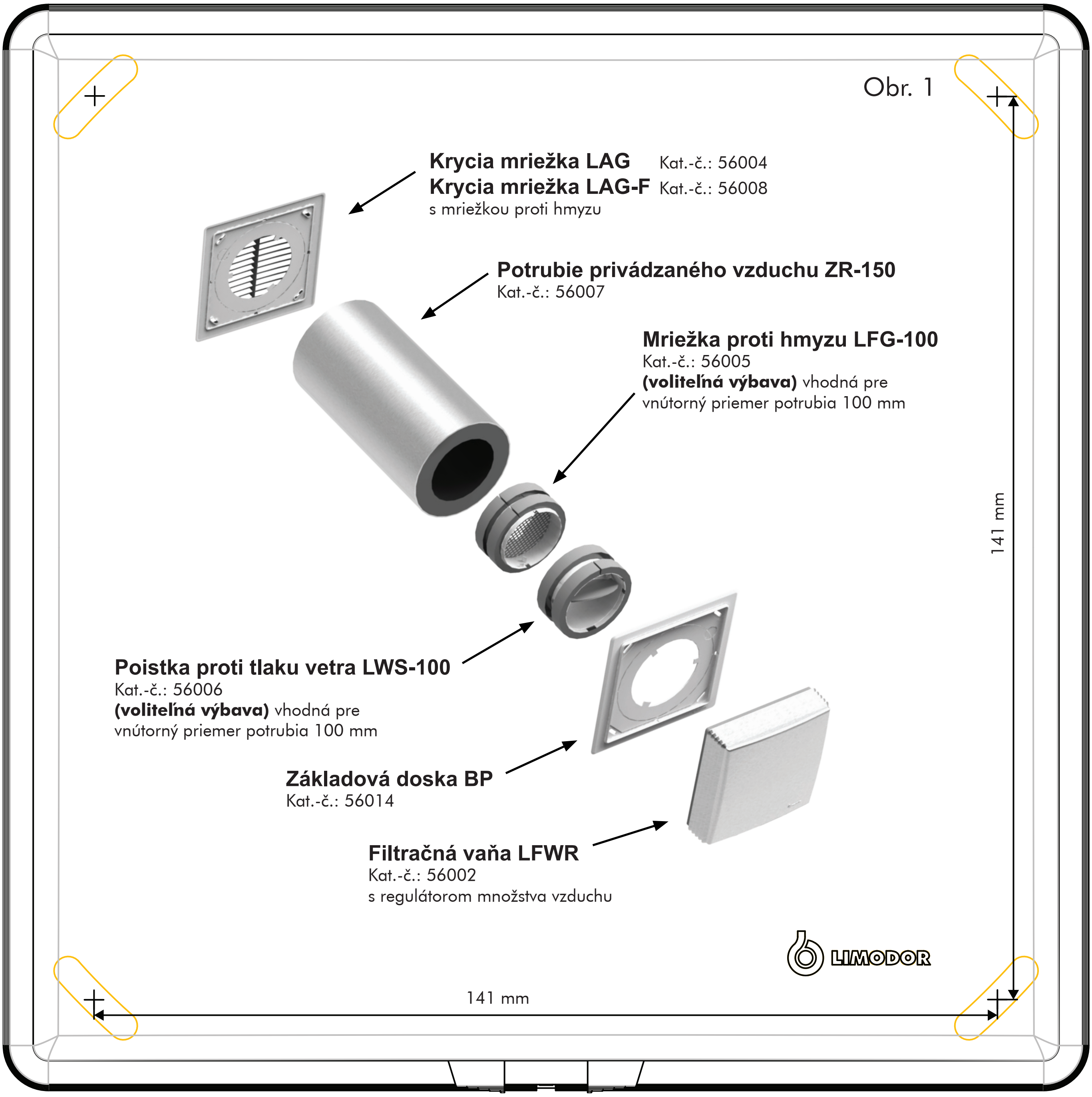

Obr. 1

Obr. 2

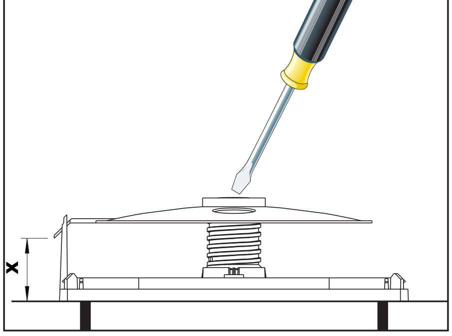


## 1. Výber miesta montáže

Zariadenie privádzania vzduchu by nemalo byť zakryté skriňami či záclonami. Pre lepší ohrev privádzaného vzduchu počas chladnejších období odporúčame umiestnenie nad radiátorom.

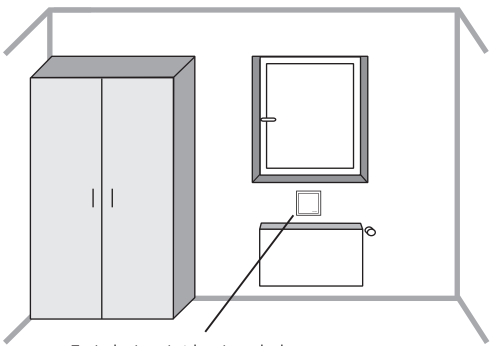

Obr. 3

Technický stav: 30.07.2014 - Zmeny, tlačové chyby a prípadné omyly vyhradené - http://www.limot.com (kat.-č.: 642)

Obr. 4a

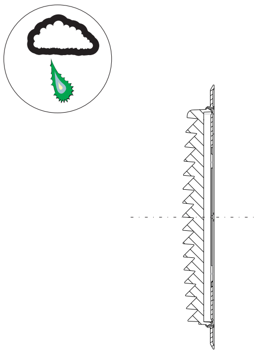

Obr. 5a

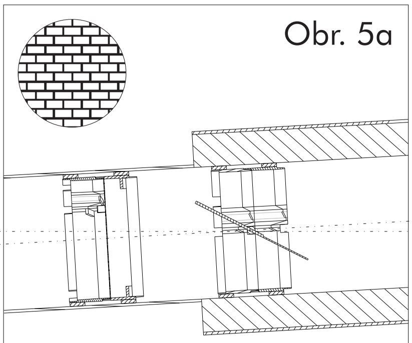

Obr. 6a

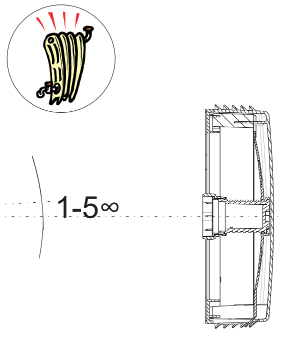


**LAG** Obr. 4b

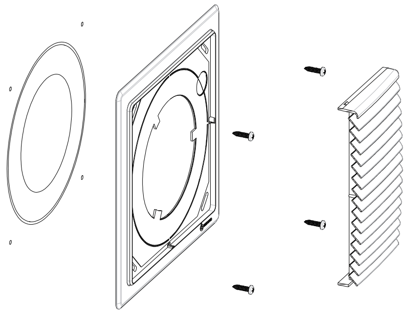

**LFG100** Obr. 5b

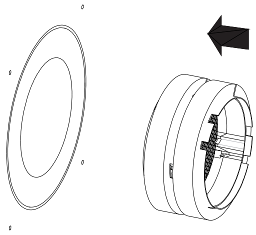

Obr. 6b

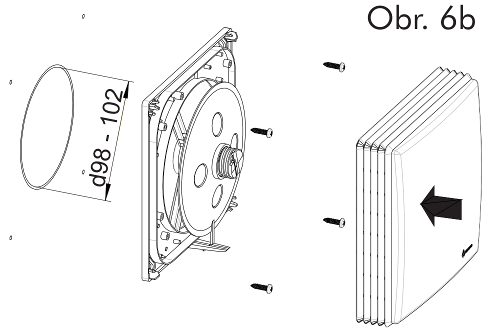


**LWS100** Obr. 5c

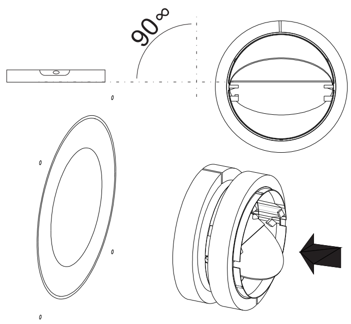


Obr. 6c

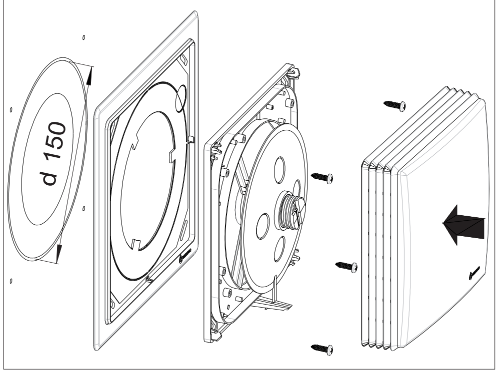


(D) WARTUNGSVORSCHRIFT - Filterpflege

Der im Gehäusedeckel eingelegte Filter muss zeitweise gereinigt werden.Ansonsten erlischt die Garantie. Dazu ist die Abdeckplatte abzuziehen und der Filter mit einem Spülmittel zu reinigen oder eventuell zu erneuern. Beachten Sie beim Austausch des Filters, dass die Reinluftseite innen ist .

(GB) SERVICING INSTRUCTIONS - Filter care

The filter in the housing cover requires periodic cleaning as otherwise the warranty will be invalidated. Remove the cover plate and clean the filter with washing-up liquid or replace. When replacing the filter please note that the clean air side should face inward.

(F) INSTRUCTIONS DE MAINTENANCE Entretien du filtre

Le filtre placé dans le couvercle du boîtier doit ętre nettoyé de temps ŕ autre, sous peine de perte de garantie.  Pour cela, ôter la plaque de recouvrement et nettoyer le filtre avec un produit nettoyant ou le remplacer éventuellement .  En remplaçant le filtre, veillez ŕ ce que le côté de l'air propre soit situé ŕ l'intérieur.

(SK) ÚDRŽBOVÝ PREDPIS - starostlivosť o filter

V kryte plášťa vložený filter je potrebné z času na čas vyčistiť. Inak zaniká záruka. Tu je potrebné stiahnuť kryt a filter vyčistiť čistiacim prostriedkov resp. filter vymeniť. Pri výmene filtra dbajte na to, aby strana čistého vzduchu bola zvnútra.

(CZ) PŘEDPIS PRO ÚDRŽBU - Údržba filtru

Filtr umístěný ve víku krytu ventilátoru potřebuje občas vyčistit, jinak zaniká záruka. Čištění se provede po sejmutí víka krytu a propláchnutím pomocí vhodného prostředku případně výměnným způsobem. Při výměně filtru dbejte na to, aby byl vložen stranou čistého vzduchu dovnitř.

(SLO) PREDPISI ZA VZDRŽAVANJE - vzdrževanje filtra

Za zagotavljanje garancije je treba filter, ki je vložen v pokrov ohišja, od časa do časa očistiti. V ta namen dvignite krovno ploščo in očistite filter s pomivalnim sredstvom. Po potrebi je treba filter tudi zamenjati. Pri zamenjavi filtra upoštevajte, da je stran filtra za čisti zrak znotraj.

(I) DISPOSIZIONE IN MATERIA DI MANUTENZIONE - Manutenzione del filtro

Il filtro incorporato nel coperchio dell'alloggiamento va pulito ad intervalli regolari, in caso contrario la garanzia decade. A tale scopo togliere la piastra di copertura, pulire il filtro con un prodotto detergente o eventualmente sostituirlo con uno nuovo. In caso di sostituzione del filtro, accertarsi che il lato dell'aria depurata si trovi all'interno.

(H) KARBANTARTÁSI ELŐÍRÁS - A szűrő ápolása

A hán fedelébe behelyezett szűrőt időnként meg kell tisztítani. Ennek elmulasztása a jótállás megszűnését vonja maga után. A művelethez húzzuk le a fedőlapot, és mosogatószerrel tisztítsuk meg, vagy szükség esetén cseréljük ki a szűrőt. A szűrő kicserélése esetén ügyeljünk arra, hogy a tiszta levegő felőli oldala belülre kerüljön.

Obr. 7

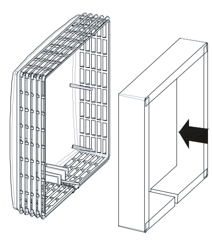

LIMODOR
INNOVATION ON AIR

**LIMOTElektromotorenbauges.m.b.H & Co KG**
**Paschinger Straße 56, A - 4060 Leonding**
**Tel.: +43 (0)732 67 13 56**
**Fax: +43 (0)732 67 13 573**
**E-mail: office@limot.com**

**Autorizovaný distribútor – prevádzka:**
**J.M.TRADE spol. s r.o.**
**ul. Dvojkrížna 47, 821 06 Bratislava**
**Mobil: +421 (0)903 788 256**
**E-mail: jmt@jmt.sk**

**Mobil: +421 (0)903 788 256**
**www.limodor.sk**