LIMODOR
INNOVATION ON AIR

AirOnova

Čisté dýchanie vďaka regulovanému a filtrovanému čerstvému vzduchu

Obsah

Prehľad typov 3

Prvok privádzaného vzduchu LZE-RD 4
okrúhle vyhotovenia pre montáž do steny

Prvok privádzaného vzduchu LZE-FL 6
pre montáž do okenného ostenia

Filtračná vaňa LFWR 7
vhodná pre LZE-RD a LZE-FL

Vhodné na montáž:

- *do steny*

Prvok privádzaného vzduchu LZE-RD
pri stenách do hrúbky 500 mm
Stenový prechod: Ø 150 mm

Filtračná vaňa LFWR
Stenový prechod: Ø 75 - 160 mm

- *v okennom ostení*

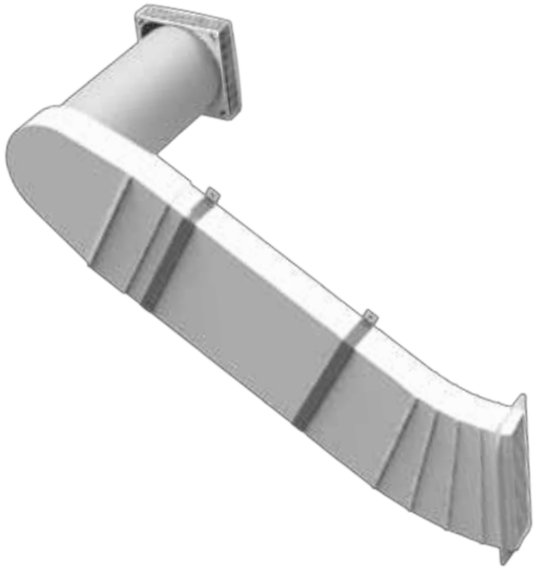

Prvok privádzaného vzduchu LZE-FL
pri stenách do hrúbky 500 mm
Stenový prechod: Ø 150 mm

Informácie k starostlivosti a údržbe pre prvky privádzaného vzduchu

Bezporuchová prevádzka zariadenia privádzania vzduchu vyžaduje z času na čas kontrolu na znečistenie a prípadné vyčistenie resp. výmenu filtrov, vzduchových kanálov a zabudovanej mriežky proti hmyzu. Intervaly týchto kontrol je potrebné zvoliť podľa miery znečistenia privádzaného vzduchu. Malo by to byť však byť aspoň 2x do roka.

Prvok privádzaného vzduchu LZE-RD

s filtračnou vaňou LFWR Kat.-č.: 75035

pri stenách do hrúbky 500 mm
Stenový prechod: Ø 150 mm

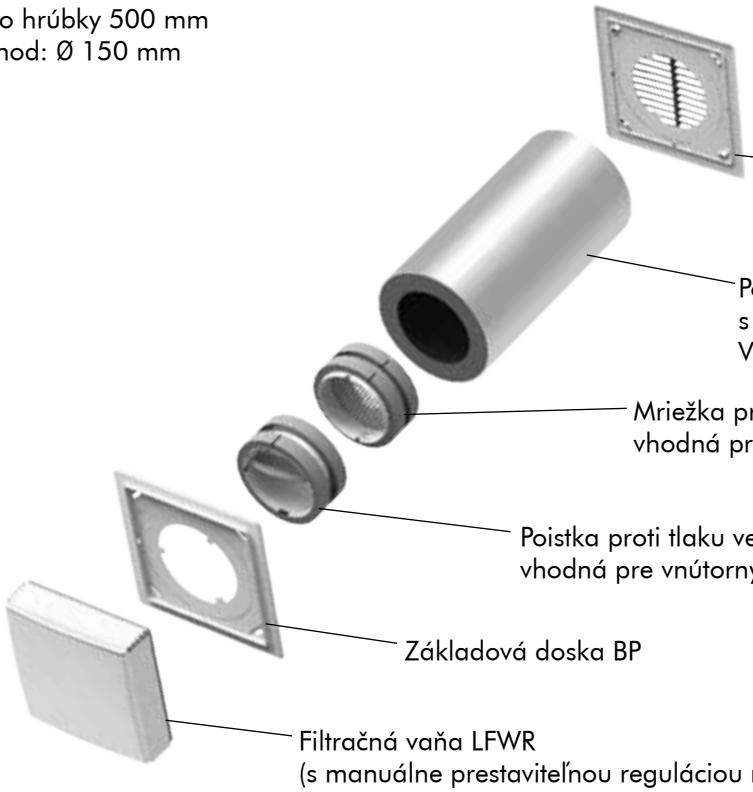

Prvok privádzaného vzduchu LZE-RD je vybavený integrovanou protihlukovou izoláciou v potrubí privádzaného vzduchu. Objem vzduchového prúdu je možné plynule nastaviť pomocou regulačnej platne. Poloha platne je priamo viditeľná.

Montáž na vnútornej stene:
- Základná platňa
- Filtračná vaňa

Montáž na vonkajšej stene:
- Krycia mriežka

Voľba miesta montáže

Zariadenie privádzania vzduchu nezakrývajte ani neprekrývajte

Je potrebné dbať na to, aby prvok privádzania vzduchu nebol zakrytý či prekrytý skriňou, závesom, televízorom a pod.

Odporúčanie:

Pre lepší ohrev privádzaného vzduchu počas chladnejších období odporúčame umiestnenie vo vyššej polohe, ako je radiátor.

Rozmery

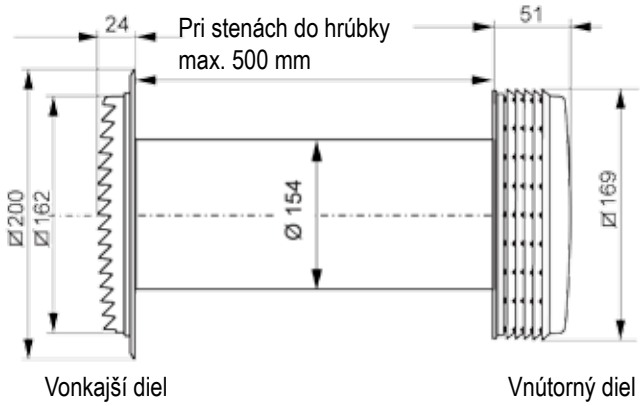

Montáž

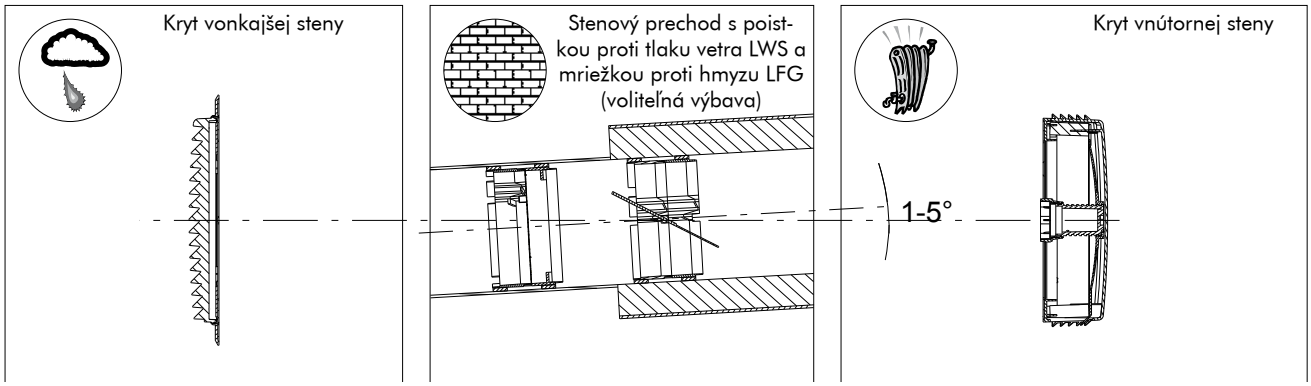

Technické údaje

Zvuková izolácia:	Rw = 19 dB
	$D_{n,e,w}$ = 46,5 dB
Regulácia množstva vzduchu:	LZE-RD - s plynulou reguláciou
	LZE-RDM - jednostupňová
Trieda filtra:	G3
Použitie pre hrúbky stien:	do 500 mm
Stenový prechod:	Ø 150 mm

Charakteristika objemu prúdu
LZE-RD
Trieda filtra G3
Odstup a (mm)

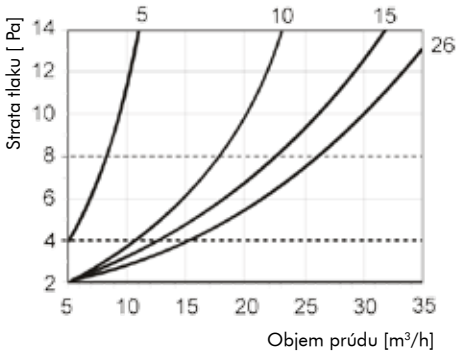

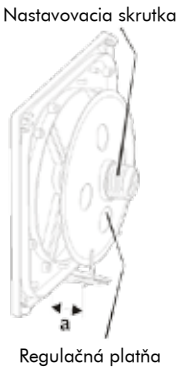

Príslušenstvo:

Mriežka proti hmyzu LFG 100

Kat.-č.: 56005

Sieťka proti hmyzu so sklo-laminátovým pletivom (veľkosť oka 1,4 mm)

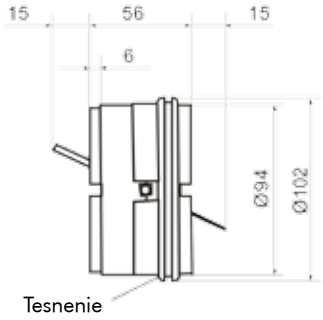

Poistka proti tlaku vetra LWS 100

Kat.-č.: 56006

Riadi vzduchový výkon privádzaného vzduchu na max. 45 m³/h

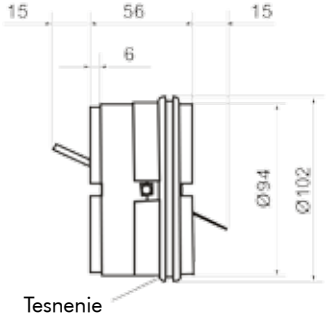

Oba diely príslušenstva ladia s prvkami privádzaného vzduchu:

- LZE-RD
- LZE-FL

Charakteristika statického tlaku poistky proti vetru

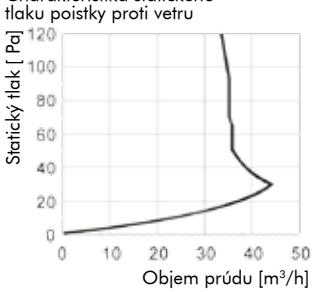

Prvok privádzaného vzduchu LZE-FL

s filtračnou vaňou LFWR Kat.-č.: 75036

pri stenách do hrúbky 500 mm
Stenový prechod: Ø 150 mm

Prvok privádzaného vzduchu LZE-FL slúži ako vstupný otvor cez bočné okenné ostenie.

Vonkajšia mriežka s mriežkou proti hmyzu sa inštaluje na koncovku prechodu na ohybnú kanálovú hadicu. Tento ohybný prípoj umožňuje komfortné prispôsobenie na montáž medzi okenné ostenie a zariadenie prívodu vzduchu.

Fasádny prvok s možnosťou skrátenia sa integruje priamo na vonkajšej stene do tepelnej izolácie. Celková montážna výška je cca. 60 mm. Montážou za izoláciu ostáva zachovaný jednotný vzhľad fasády zachovaný. Kanál sa pripevňuje na vonkajšiu stenu pomocou priložených strmeňov resp. montážnych uhlových prvkov.

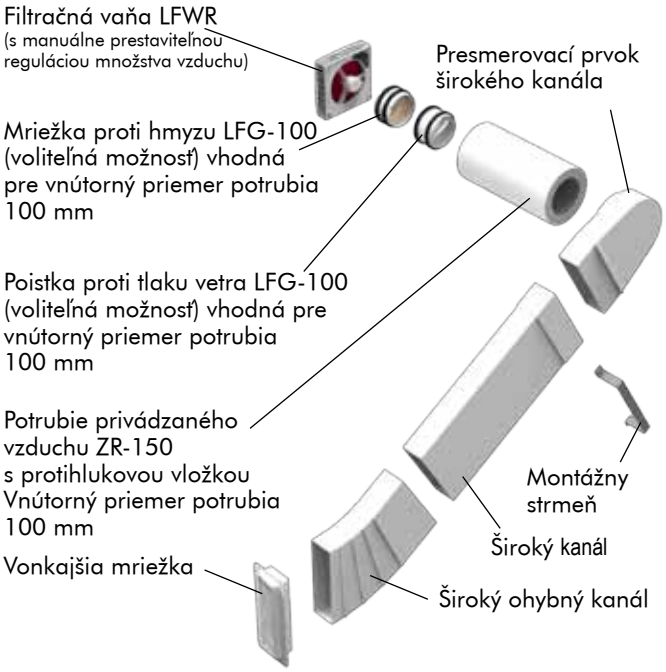

Rozmery

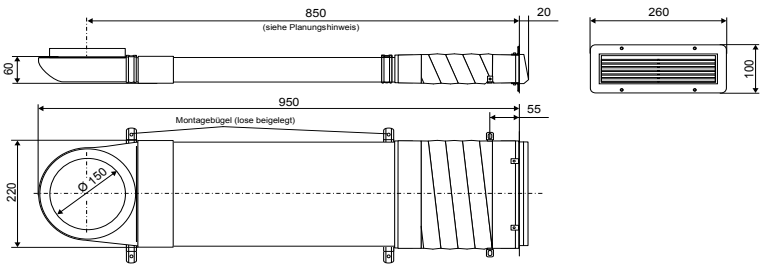

Montáž

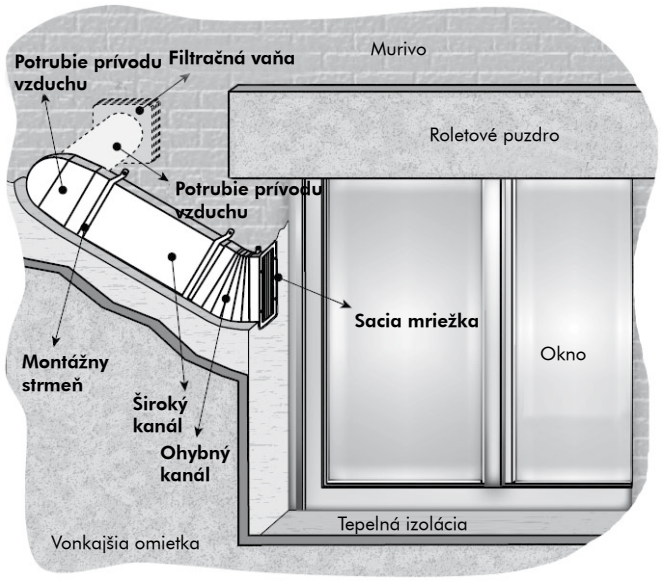

Technické údaje

Zvuková izolácia:	Rw = 20 dB
	$D_{n,e,w}$ = 47,5 dB
Regulácia množstva vzduchu:	LZE-FL - plynulá
	LZE-FLM - jednostupňová
Trieda filtra:	G3
Použitie pre hrúbky stien:	až do 500mm
Stenový prechod:	Ø 150 mm

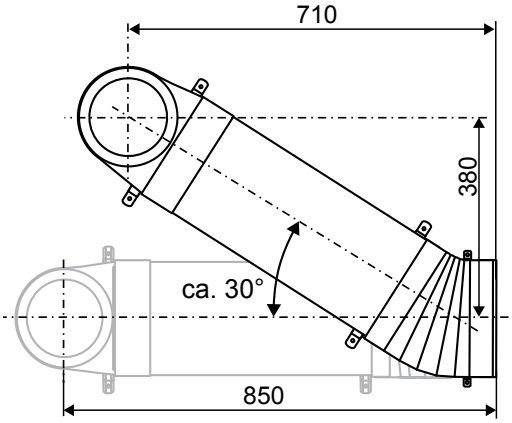

Zariadenie privádzania vzduchu by nemalo byť zakryté skriňami či záclonami. Pre lepší ohrev privádzaného vzduchu v chladnejšom období odporúčame umiestnenie vyššie, ako je radiátor.

Filtračná vaňa LFWR

Kat.-č.: 56002

Filtračná vaňa LFWR je súčasťou prvkov privádzaného vzduchu LZE-RD a LZE-FL.

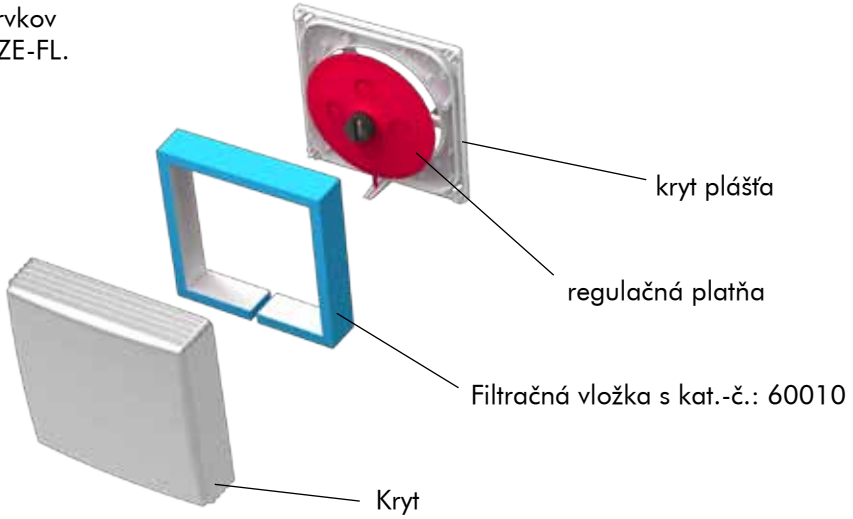

Filtračná vaňa LFWR pozostáva z bieleho krytu s bočnými lamelami, regulačnou platňou, krytom plášťa a veľkoplošnej filtračnej vložky.

Množstvo vzduchu je plynule nastaviteľné. Poloha regulačnej platne je viditeľná na boku plášťa.

Rozmery

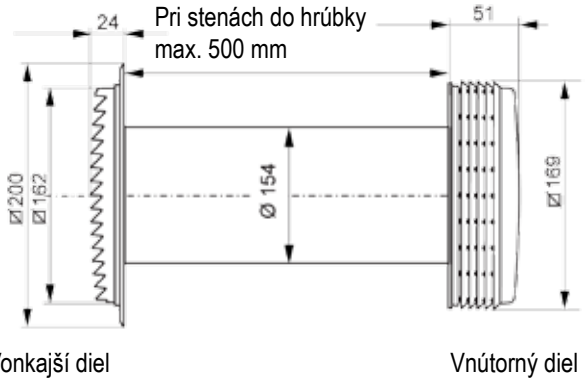

Technické údaje

Regulácia množstva vzduchu:	plynulá
Trieda filtra:	G3

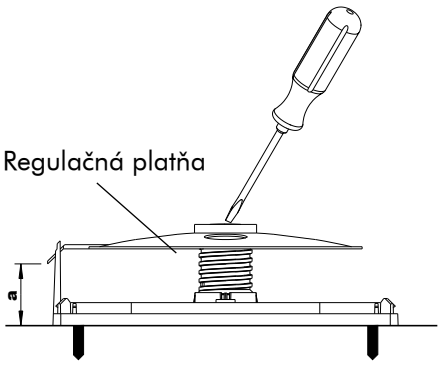

Charakteristika objemu prúdu LFWR

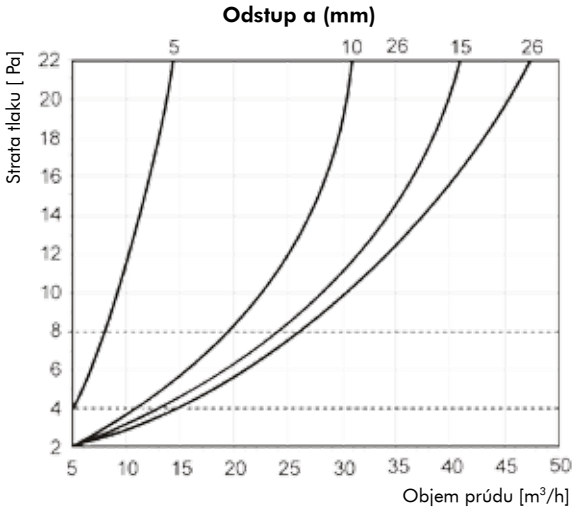

LIMODOR

AirClean
AirOdor
AirOnova
AirVital
AirVital PRIME
AirBase
AquaVent
Limax

KVALITA Z RAKÚSKA

Spoločnosť LIMOT prejavila v minulých rokoch vysokú mieru technickej inovatívnosti a táto sa odzrkadľuje aj vo výrobkoch LIMODOR. Vo výrobkoch LIMODOR boli použité kvalitné materiály a vetracie jednotky sú pred ich expedovaním na 100 % kontrolované a podrobované najprísnejším testom. Výsledky skúšok sú externe monitorované organizáciou TÜV, ÖVE a VDE.

KONTAKT

LIMOTElektromotorenbauges.m.b.H & Co KG
Paschinger Straße 56, A - 4060 Leonding
Tel.: +43 (0)732 67 13 56
Fax: +43 (0)732 67 13 573
E-mail: office@limot.com

Autorizovaný distribútor – prevádzka:
J.M.TRADE spol. s r.o.
ul. Dvojkrížna 47, 821 06 Bratislava
Mobil: +421 (0)903 788 256
E-mail: jmt@jmt.sk

Mobil: +421 (0)903 788 256
www.limodor.sk