AirVital

Lokálne vetranie miestnosti s rekuperáciou tepla

LIMODOR

VETRACÍ SYSTÉM S JEDNÝM POTRUBÍM

Obsah

Kontrolujte vetranie 3

Montážne rozmery 4

Technické parametre 5

Možnosti ovládania 5

Spôsoby montáže 6

Montáž telesa z polysterénu pod omietku 6

Obojsmerné potrubie 7

Príslušenstvo/náhradné diely 7

IMPRESSUM

Redakcia:
LIMOT Elektromotorenbauges.m.b.H & Co KG
A - 4060 Leonding, Paschinger Straße 56
Tel.: +43(0)732 671356
Fax: +43(0)732 6713573
E-mail: office@limot.com
www.limot.com

Zodpovedný:
R.Haase
Fotky a technická úprava:: LIMOT
Dotlač, aj skrátená, podlieha schváleniu

Leonding, 21. Februára 2013
Chyby a technické zmeny vyhradené.

AUTORIZOVANÝ DISTRIBÚTOR

J.M.TRADE spol. s r.o.
Prevádzka:
Dvojkrížna 47, 820 13 Bratislava
Mobil: +421 903 788 256

E-mail: jmt@jmt.sk
www.limodor.sk

Prečo sa obytné priestory vybavujú kontrolovanými ventilačnými systémami

Kompaktná konštrukcia a ochrana pred hlukom

Pod kontrolovaným vetraním obytného priestoru rozumieme to, že do obytných miestností sa kontrolovane, pokiaľ ide o množstvo a miesto, privádza, príp. sa z nich odvádza čerstvý a odpadový vzduch.
Je to potrebné, pretože plášť budovy je na jednej strane vďaka modernej konštrukcii čoraz tesnejší, a preto v obytných miestnostiach nemôže dochádzať k prirodzenej ventilácii. Na druhej strane v mestách narastá prevádzka a tým sa zvyšuje zaťaženie hlukom. V exponovaných polohách už preto nie je možné otvárať okná v žiadnu dennú ani nočnú hodinu, aby sa do miestností dostal čerstvý vzduch.

Alergie znižujú kvalitu života

Milióny ľudí trpia alergiami a ochoreniami dýchacích ciest a sú väčšinou celý deň a aj v noci bez ochrany vystavení poletujúcemu peľu. Aby sa pred ním chránili, mnohí postihnutí zatvoria svoje okná a zmieria sa tak s nesprávne vetranými miestnosťami, príp. bytmi.

AirVital ideálne riešenie

Montážou decentralizovaného zariadenia AirVital na lokálne vetranie miestností a pre kontrolovanú výmenu vzduchu s rekuperáciou tepla sa spĺňajú všetky požiadavky na modernú ventiláciu obytných miestností.
Toto vetracie zariadenie sa vyznačuje mnohými pozitívnymi vlastnosťami.

- Prívod čerstvého vzduchu zbaveného peľových častíc pomocou špeciálneho filtra privádzaného vzduchu triedy F7
- Nízka hladina hluku umožňuje použitie v spálňach a obývacích miestnostiach
- Úspora nákladov na kúrenie v zimných mesiacoch vďaka efektívnej rekuperácii tepla až do 73 %
- Kondenzát sa odvádza cez vonkajšiu stenu.
- Prívod čerstvého vzduchu pri zatvorenom okne a protihluková ochrana pomocou zvukovej izolácie integrovanej v zariadení
- Integrované uzatváracie klapky, zabraňujú nežiaducej výmene vzduchu pri vypnutom zariadení
- Komfortné ovládanie (10 stupňov) pomocou bezdrôtového diaľkového ovládania
- LCD dislej so zobrazením izbovej teploty a vlhkosti vzduchu na prístroji
- Jednoduchá montáž pri renovácii a dodatočnej montáži na vonkajšiu stenu
- Stabilná konštrukcia pre podomietkovú montáž v nových budovách

Lokálne vetracie zariadenie AirVital s rekuperáciou tepla

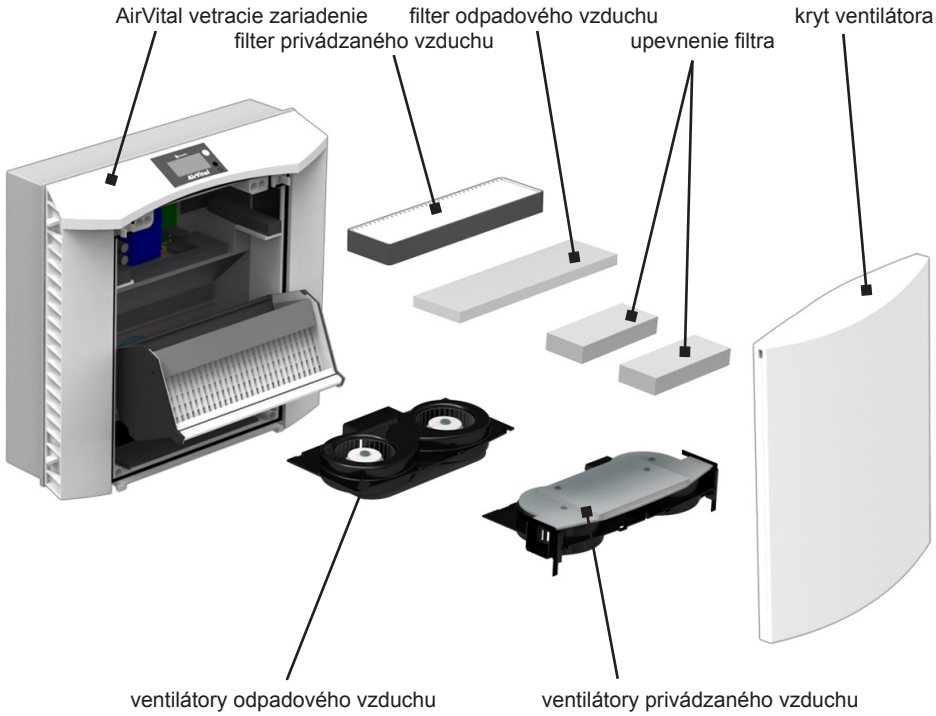

Lokálne vetracie zariadenie LIMODOR AirVital sa skladá z plastovej skrinky s dvojcestnými hrdlami pre prívod a odvod vzduchu s vnútorným priemerom 100 mm. Elektrické pripojenie vetracieho zariadenia AirVital sa uskutočňuje buď prostredníctvom zásuvky umiestnenej vedľa zariadenia (spravidla pri montáži na omietku), alebo priamym prepojením (spravidla pri montáži pod omietku).
Zariadenie má štyri manuálne ovládané uzavieracie prvky, ktorými možno uzavrieť otvor prívodu a odvodu vzduchu pri vypnutom vetracom zariadení. To je potrebné najmä vtedy, keď nie je žiaduca výmena vzduchu s vonkajším vzduchom.
Jednotky dúchadla s izoláciou zvuku v pevných látkach sú vybavené energeticky úspornými motormi a pomocou predradeného filtra sú chránené pred znečistením.
Množstvo vzduchu možno regulovať od 25 m^3/h do 70 m^3/h v 10 stupňoch pomocou rádiového diaľkového ovládania.

rozmery

AirVital (výr. č.: 45200)
pri montáži vetracieho zariadenia AirVital
do hornej hrany zariadenia = max. 1800 mm nad podlahou

AirVital-V (výr. č.: 45201)
pri montáži vetracieho zariadenia AirVital
od hornej hrany prístroja > max. 1800 mm nad podlahou
zariadenie s displejom sa namontuje na spodnú stranu.

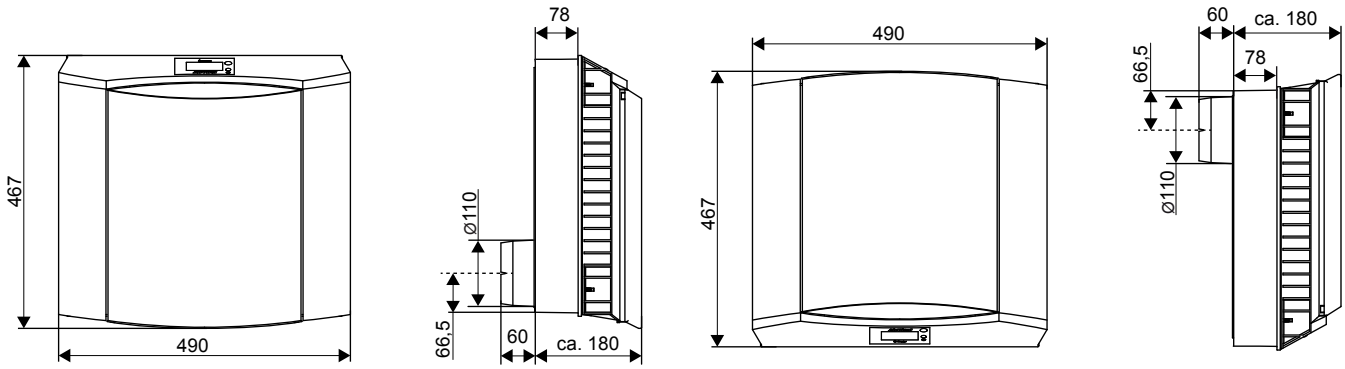

Technické parametre:

Menovité napätie:	230 VAC / 50 Hz
Príkon:	8 - 29 Watt
Spotreba prúdu:	max. 0,17 A
Elektrický prípoj:	výstup kábla na zadnej strane zariadenia
Vzduchový výkon:	10-stupňový 25 - 70 m^3/h
Vlastný hluk:	21 - 41 DB(A)
Zvuková izolácia:	$D_{n,e,w}$ = 52 dB
Typ filtra - prívod vzduchu:	trojvrstvový, syntetický kompozitný filter
Trieda filtra:	F7
Stupeň rekuperácie tepla:	do 73 %

AirVital ovládanie

Lokálne ventilačné zariadenie je sériovo vybavené rádiovým diaľkovým ovládaním. Možno vyberať z 3 rôznych programov ventilácie. Množstvo vzduchu je regulovateľné v 10 stupňoch.

Displej

Izbová teplota
Vlhkosť vzduchu v miestnosti
Stupeň otáčok ventilátora
Program

Diaľkové ovládanie

Tlačidlo ovládania ventilátora +/-
Tlačidlo voľby programu

Programy ventilácie

P1 ..... Štandardná ventilácia - manuálne zapnutie a vypnutie vetracieho prístroja

P2 ..... Program odvlhčovania - pri prekročení nastavenej vlhkosti vzduchu v miestnosti sa ventilačný prístroj uvedie do prevádzky. Všimnite si, že čerstvý vzduch sa privádza iba vtedy, keď je vlhkosť vonkajšieho vzduchu nižšia než vlhkosť vzduchu v miestnosti.

P3 ..... Program izbovej teploty/vlhkosti - pri prekročení nastavenej vlhkosti vzduchu v miestnosti alebo izbovej teploty alebo obidvoch sa ventilačný prístroj uvedie do prevádzky. Avšak iba vtedy, keď je vlhkosť vonkajšieho vzduchu nižšia než vlhkosť vzduchu v miestnosti.

Teleso z polystyrénu Styropor *AirVital* (montáž pod omietku)

Výr. č. 45204

Pre novú inštaláciu do novostavieb je dôležitým príslušenstvom podomietkové teleso z polystyrénu pre presnú integráciu lokálneho vetracieho zariadenia AirVital do vonkajšej steny. Polystyrénové teleso pomáha riadne zalícovať prístroj do fasády a vetracie zariadenie vsadiť čisto až po všetkých murárskych a omietacích prácach do polystyrénového telesa. Tým sa zabráni znečisteniam a poškodeniam zariadenia. Navyše možno zariadenie bez problémov demontovať pri eventuálnych údržbových prácach.

Polystyrénové teleso sa jednoducho pri stavbe vonkajšej steny do steny zamuruje a zvnútra aj zvonka sa tesne uzavrie pomocou pripojených začisťovacích krytov.

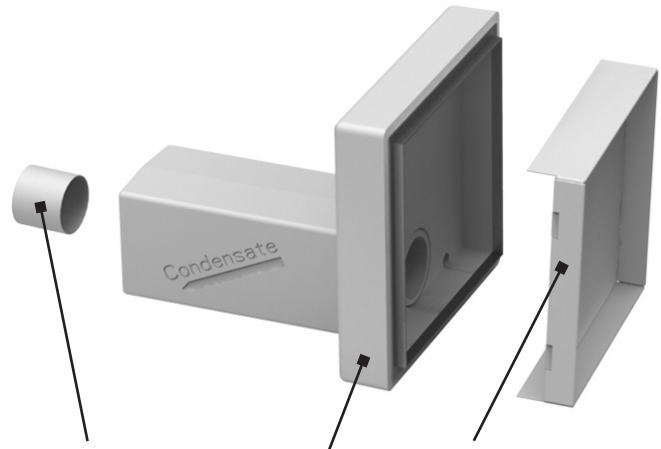

Začisťovací kryt zvonka

Polystyrénové teleso

Začisťovací kryt zvnútra

rozmery

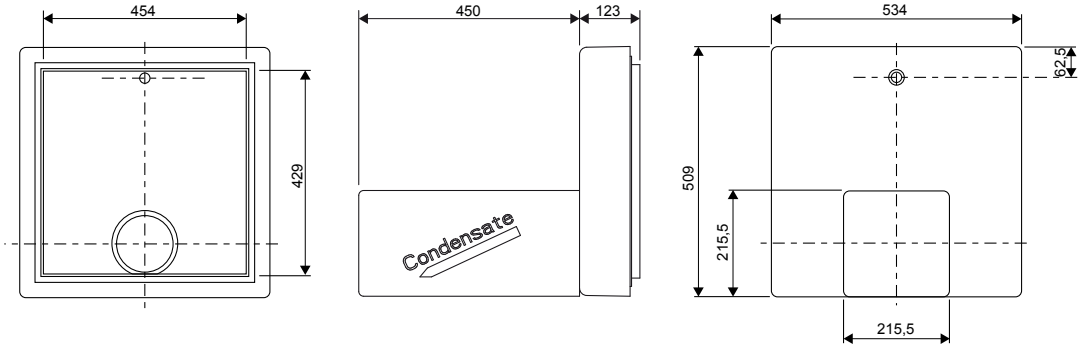

Kompletizácia

Po uložení elektrického prívodného vedenia a ukončení prác na vnútornej a vonkajšej omietke sa začisťovacie kryty odstránia a prístroj sa môže namontovať. Pritom sa do rúry privádzaného a odpadového vzduchu vsunie najskôr mostík a skráti sa na zodpovedajúcu dĺžku. Následne možno namontovať prístroj a aj vonkajší fasádový kryt.

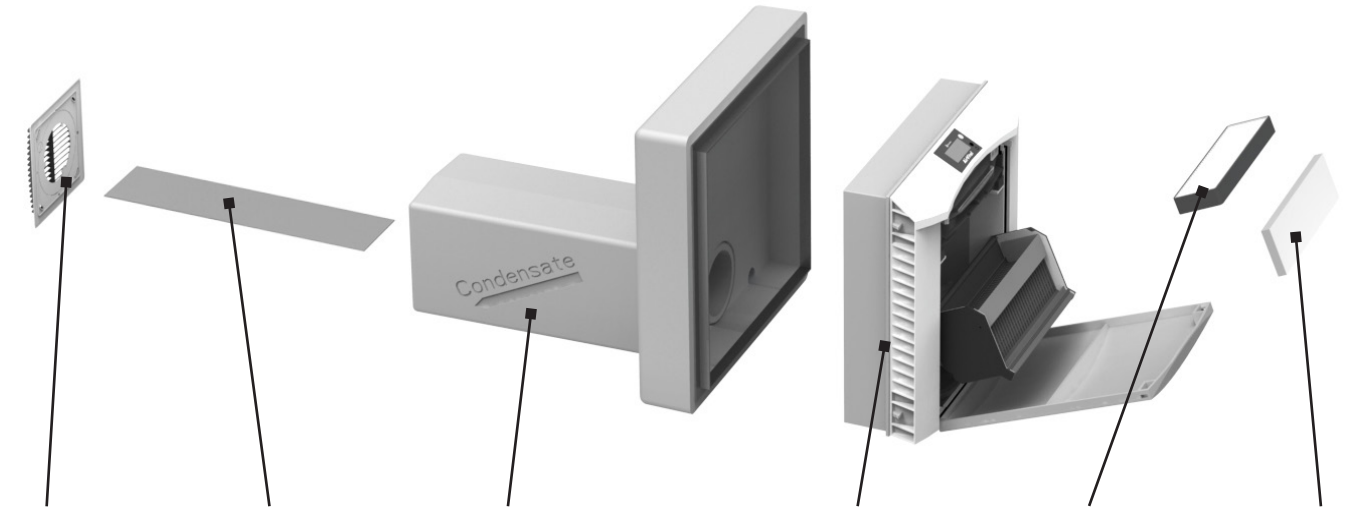

Mriežka vonkajšej steny

Mostík

Polystyrénové teleso

AirVital vetracie zariadenie

Filtračná vložka F7

Filtračná vložka G4

Dvojcestné potrubie *AirVital* (montáž na omietku)

Výr. č. 45202 - 395 mm dlhé, pre hrúbky stien do 430 mm
Výr. č. 45203 - 895 mm dlhé, pre hrúbky stien do 930 mm

Pre renováciu (dodatočnú montáž) sa ponúka jednoduchá montáž vetracieho zariadenia AirVital vo vyhotovení na omietku. Vyvŕta sa otvor s priemerom 125 mm s ľahkým spádom smerom von do vonkajšieho múru. Dvojcestné potrubie sa spojí s vetracím zariadením a zasunie sa do vyvŕtanej diery. Zariadenie sa priskrutkuje na stenu, dvojcestné potrubie sa odreže v jednej rovine s vonkajšou fasádou a namontuje sa kryt na vonkajšej fasáde.

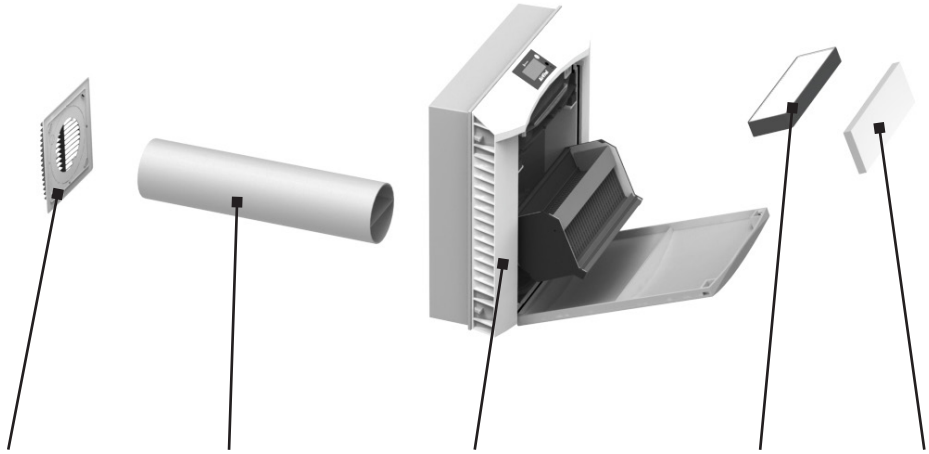

Mriežka vonkajšej steny | Dvojcestné potrubie | AirVital vetracie zariadenie | Filtračná vložka F7 | Filtračná vložka G4

AirVital filter

Aby sa zároveň poskytla aj najlepšia možná ochrana pre alergikov, je lokálne ventilačné zariadenie AirVital vybavené na prívode vzduchu peľovým filtrom filtračnej triedy F7. Skutočná ochrana však existuje iba vtedy, keď sa filter v pravidelných intervaloch kontroluje a v prípade potreby nahradí novým. Integrované zobrazenie znečistenia filtra na displeji pomáha používateľovi pri monitorovaní filtra. Výmena filtračnej vložky je jednoduchá a používateľ ju môže vykonať sám. Jednoducho odstráňte kryt, odklopte výmenník tepla s filtrami a filtre nahraďte novými. Filtre s výmenníkom tepla opäť otočte do zariadenia, zatlačte kryt, hotovo.

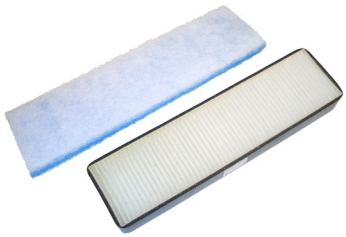

Súprava náhradných filtrov AirVital F7
skladajúca sa z:

- filter na prívode vzduchu / filtračná trieda: F7
- filter odpadového vzduchu / filtračná trieda: G4

Výr. č. 60014

Súprava náhradných filtrov AirVital G4
skladajúca sa z:

- filter na prívode vzduchu / filtračná trieda: G4
- filter odpadového vzduchu / filtračná trieda: G4

Výr. č. 60015

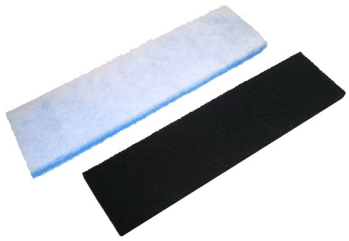

Súprava náhradných filtrov AirVital aktívne uhlie
skladajúca sa z:

- filter na prívode vzduchu / rohož s aktívnym uhlím
- filter odpadového vzduchu / filtračná trieda: G4

Výr. č. 60016

LIMODOR

VETRACÍ SYSTÉM S JEDNÝM POTRUBÍM

Centrála:

LIMOT Elektromotorenbauges.m.b.H & Co KG
Paschinger Straße 56, A - 4060 Leonding
Tel.: +43 (0)732 67 13 56
Fax: +43 (0)732 67 13 573
E-mail: office@limot.com

Autorizovaný distribútor - prevádzka:
J.M.TRADE spol. s r.o.
Prevádzka:
Dvojkrížna 47, 820 13 Bratislava
Mobil: +421 903 788 256
E-mail: jmt@jmt.sk
www.limodor.sk